Vega 190x100 (с гидромассажем)

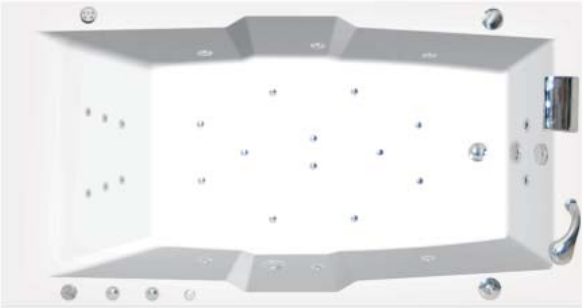

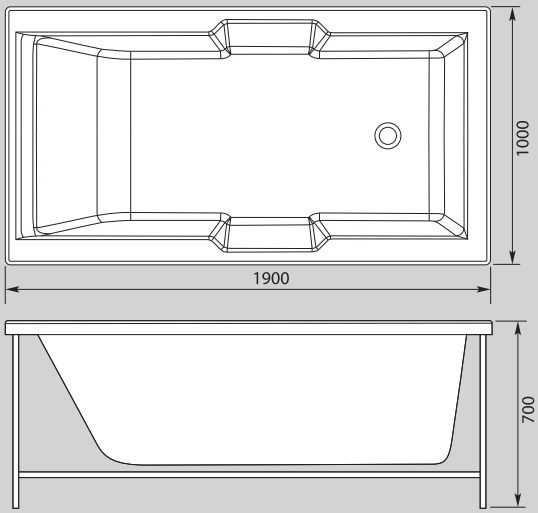

Артикул	Описание продукта	Размеры (ш×в×г)
	Состав комплекта:	
	- гидромассаж 8 форсунок	
	- слив-перелив	
	- каркас	
	Объем: 350 л	
	Глубина: 53 см	
	Эл. питание: 220/240 v	
	Материал: акрил, ABS	
	Производитель: Aquanet (Россия)	
00146372	Ванна VEGA 190x100 г/м8ф(х) с/п(х)	1900x1000x700